Фронтальная часть

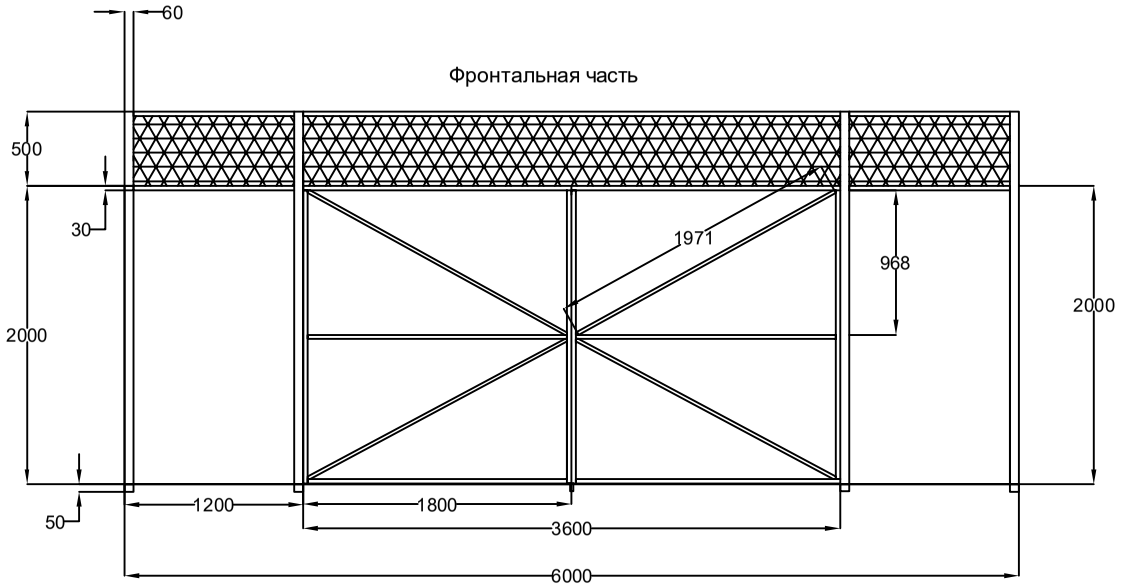

Боковая стенка

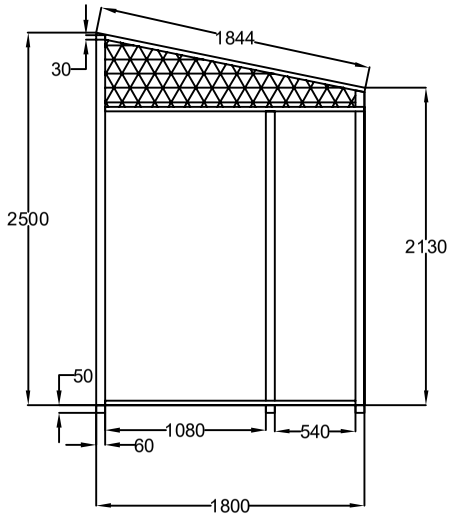

Задняя стенка

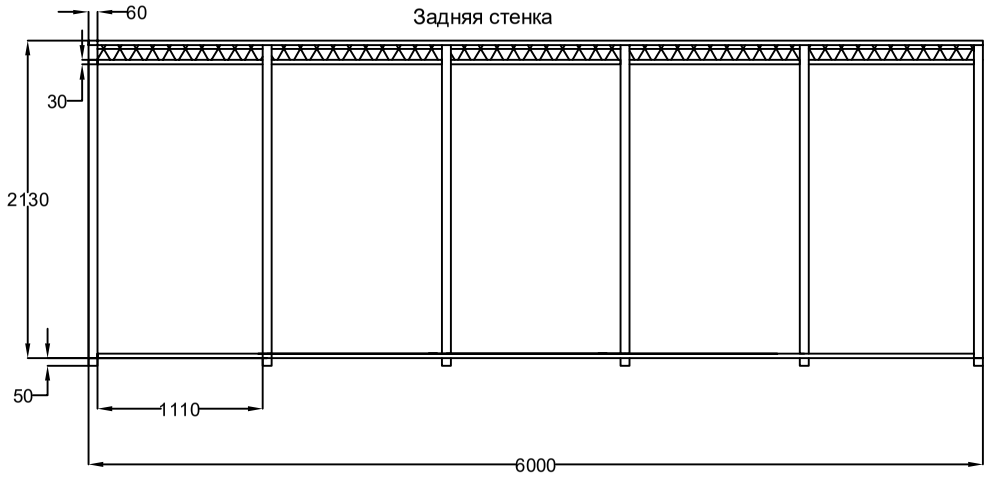
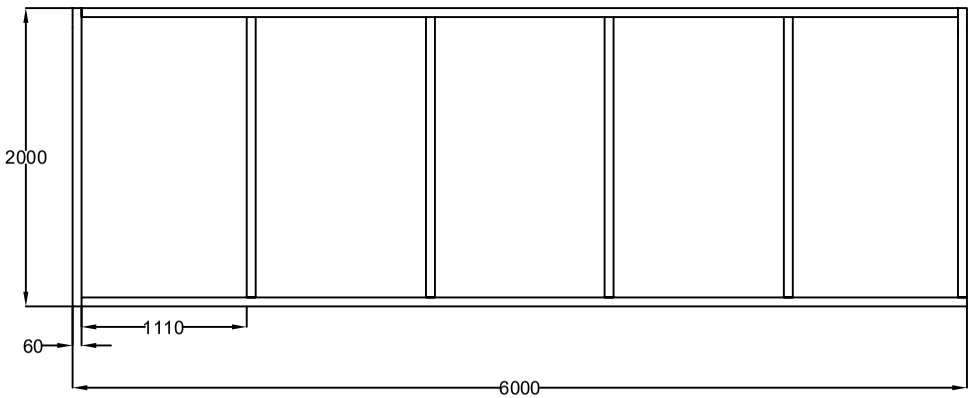
Крыша